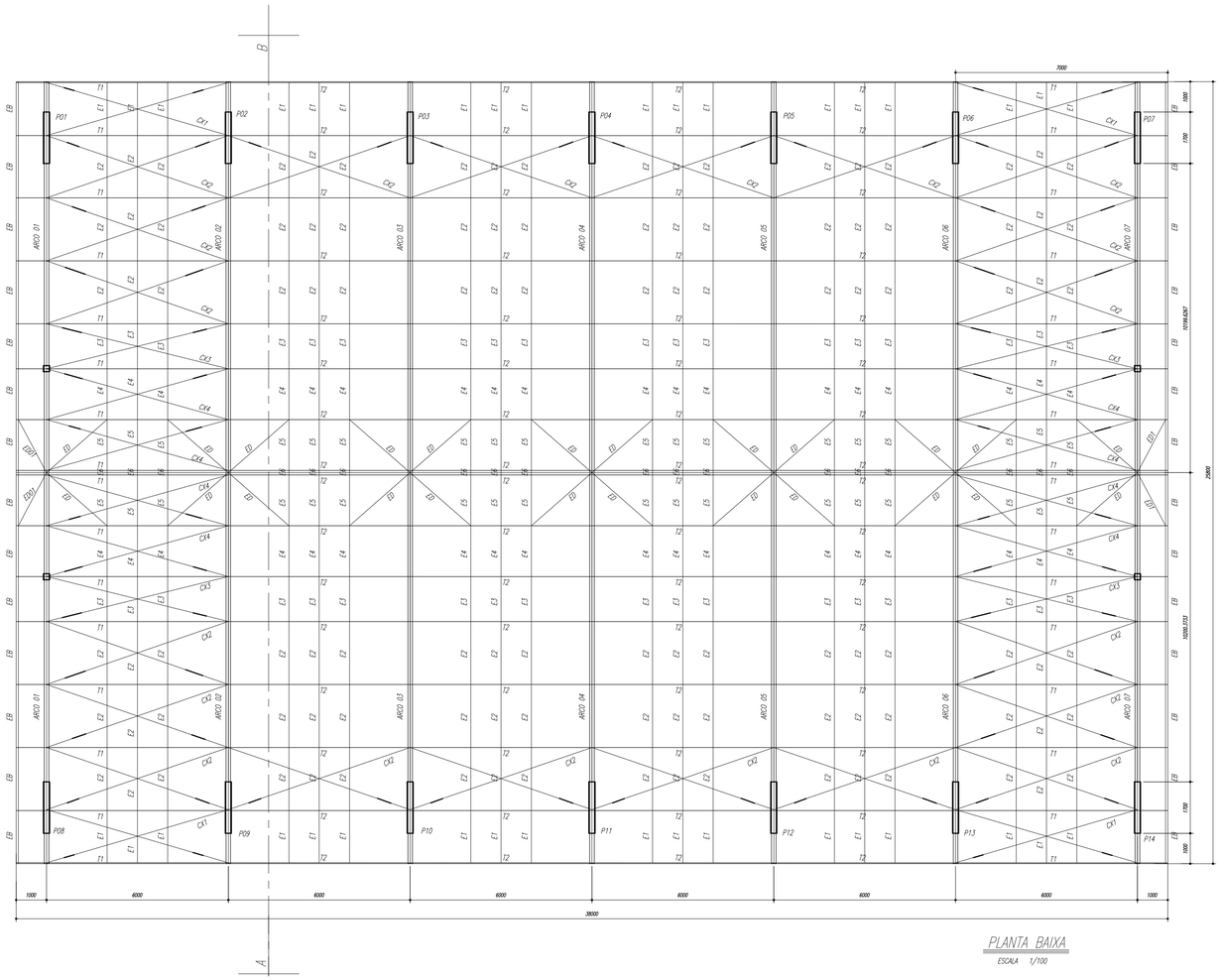

PLANTA BAIXA

ESCALA 1/100

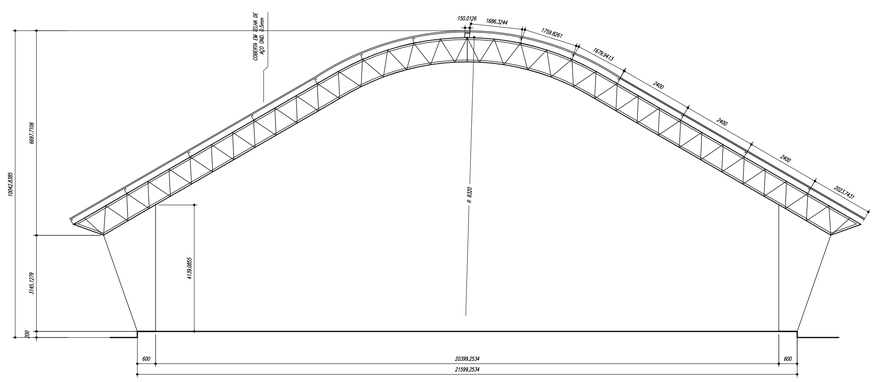

CORTE A-B

ESCALA 1/100

ESPAÇADORES E1 A E4

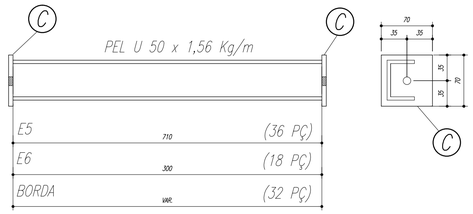

E5	710	(36 PÇ)
E6	300	(18 PÇ)
BORDA	VAR.	(32 PÇ)

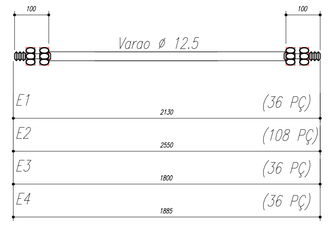

E1	2130	(36 PÇ)
E2	2550	(108 PÇ)
E3	1800	(36 PÇ)
E4	1885	(36 PÇ)

CHAPA DE BASE DO TOPO

sem escala

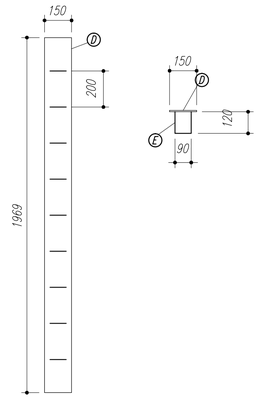

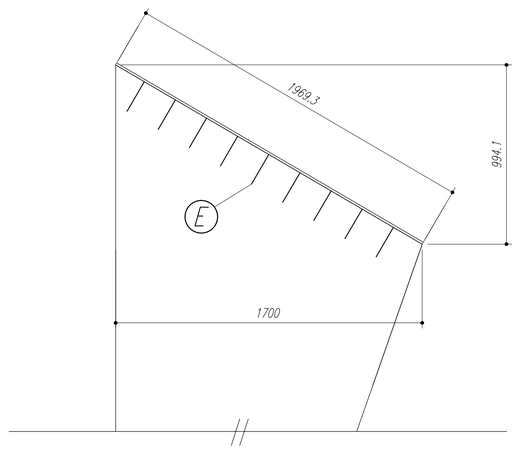

NOTAS:

1- MEDIDAS EM MILÍMETROS,
2- CONFERIR COTAS NO LOCAL DA EXECUÇÃO ANTES DA FABRICAÇÃO E MONTAGEM DAS PEÇAS METÁLICAS.
3- PARA SOLDAR USAR ELÉTRODO REVESTIDO E 7018 / MIG-MAG ER 7056
4- PARAFUSOS E PORCAS ASTM A 325 - TIPO 1
5- AS COTAS FORAM TIRADAS EM CAMPO DEVENDO SER CONFERIDADA ANTES DA FABRICAÇÃO E MONTAGEM.
6- TRELIÇAMENTO DOS PILARES, DIAGONAIS E MONTANTES POR DENTRO.
7- TRELIÇAMENTO DOS ARCOS, DIAGONAIS E MONTANTES POR FORA.
8- UTILIZAR O CONTRAVENTAMENTO DOS PILARES VX SO NAS EXTREMIDADES.
9- CASO DE DUVIDA CONSULTAR O ENGENHEIRO CALCULISTA.

PREPARO DA SUPERFÍCIE METÁLICA

1- LIMPEZA MECANICA NORMA SIS - St3

2- APLICAR DUAS DEMÃOS DE TINTA EPOXI MASTIC CURADO COM POLIAMIDA SENDO A 1ª DEMÃO PIGMENTADA COM ALUMÍNIO E A 2ª DEMÃO NA COR DO ACABAMENTO FINAL (TIPO OXIBAR E/OU SUMASTIC), COM ESPESSURA DA PELÍCULA SECA TOTAL APLICADA DE 240MC.

FNDE Fundo Nacional de Desenvolvimento da Educação — Minist®rio da Educa- «o — GOVERNO FEDERAL BRASIL PAÍS RICO É PAÍS SEM POBREZA

PROJETO PADRëO - FNDE

MUNICÍPIO – UF:

PROPRIETÁRIO:

ENDEREÇO:

PROPRIETÁRIO

RESP. TÉCNICO — CREA

DLFO

CREA

RA

OBSERVAÇÕES:

QUADRA ESCOLAR 02

PROJETO ESTRUTURAL

COORDENA€êO
CGEST - Coordena- «o Geral de Infraestrutura Educacional

ESTRUTURA METĆLICA
PLANTA BAIXA, CORTE A-B e DETALHES

EST

REVISëO R.01

ESCALA INDICADA

DATA EMISSëO AGOSTO/2012

FORMATO A1 (841 X 594)

PRANCHA 01/11