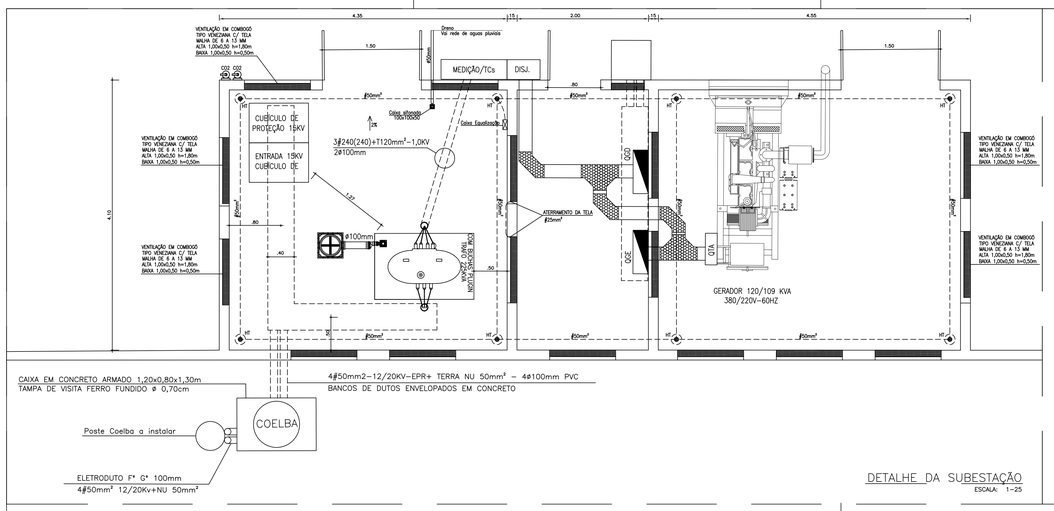

DETALHE DA SUBESTAÇÃO
ESCALA: 1-25

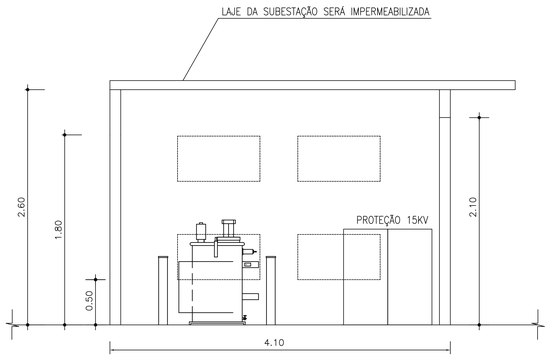

DETALHE CORTE AA
ESCALA: 1-25

LEGENDA:

- LUMINARIA FECHADA TIPO ARANDELA C/ REFLETOR ALTO BRILHO – 20W
- LUMINÁRIA TIPO BALIZADOR DE PISO EM LED DE EMBUTIR – 7W 3500K
- LUMINÁRIA QUADRADA EM LED DE EMBUTIR – 18W – 6500K
- LUMINÁRIA PARA UMA LÂMPADA LED DE 12W – 6500K
- BLOCO AUTÔNOMO DE SINALIZAÇÃO PARA ILUMINAÇÃO DE SAÍDA DE EMERGÊNCIA, TIPO ACLARAMENTO, COM AUTONOMIA MÍNIMA DE 1 HORA E LÂMPADA FLUORESCENTE DE 11W.
- SENSOR DE PRESENÇA.
- QUADRO DE DISTRIBUIÇÃO
- ELETRODUTO EM PVC ROSCAVEL, INSTALADO APARENTE SOB O FORRO OU EMBUTIDO NAS PAREDES.
- ELETRODUTO EM PVC ROSCAVEL, INSTALAÇÃO EMBUTIDO NO PISO
- INTERRUPTOR DE UMA TECLA SIMPLES, 10A, 250V, INSTALADO EM CAIXA DE PVC 4x2", EMBUTIDA NA PAREDE.
- 2 IDEM, PORÉM COM DUAS TECLAS.
- 3 IDEM, PORÉM COM TRÊS TECLAS.
- 3W INTERRUPTOR THREE-WAY, 10A, 250V, MOTADO EM CAIXA DE PVC 4x2" EMBUTIDA NA PAREDE, h=1,20m.
- TOMADA 2P+T UNIVERSAL, 15A, 250V, INSTALADA EM CAIXA DE PVC 4X2" EMBUTIDA NA PAREDE ALTURA 2,20m. LINHA DUOMO DA SIEMENS.
- IDEM PORÉM, h=1,20m.
- IDEM PORÉM, h=0,30m.
- DUAS TOMADAS 2P+T UNIVERSAL, 15A, 250V, INSTALADAS CAIXA DE PVC 4X2" EMBUTIDA NA PAREDE ALTURA 0,30m. LINHA DUOMO DA SIEMENS.
- TOMADAS 2P+T UNIVERSAL, 15A, 250V, INSTALADAS CAIXA DE PVC 4X2" EMBUTIDA NO PISO.
- PONTO DE ALIMENTAÇÃO PARA AR CONDICIONADO.
- ELETRODUTO DESCE.
- ELETRODUTO SOBE.

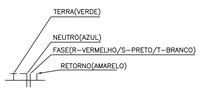

NOTA:

A) – ELETRODUTO NÃO COTADO Ø3/4"
B) – CONDUTORES NÃO COTADOS 2,5mm2. COM ISOLAMENTO PARA 750V ANTI-CHAMA.
C) – TODOS ALIMENTADORES BT DEVERÃO SER COM ISOLAÇÃO EM "EPR" ANTI-CHAMA E ISOLAMENTO PARA 1KV TIPO EPROTENAX DA PIRELLI OU SIMILAR.
D) – TODA PARTE METÁLICA NÃO NÃO CONDUTORA DE ENERGIA DEVERÁ SER ATERRADO, SISTEMA UTILIZADO T.N.S.
E) – O INSTALADOR DEVERÁ ADOTAR OS CRITERIOS DA NORMA NBR-5410, CONCESSIONARIA E PADRÕES TÉCNICOS.

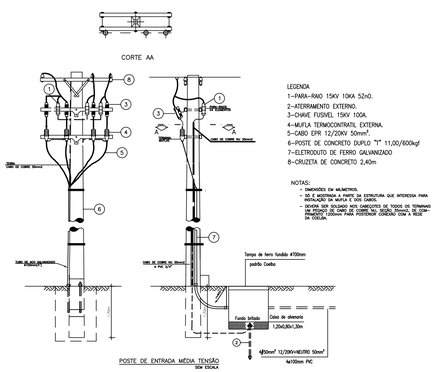

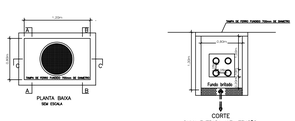

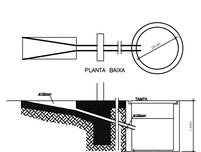

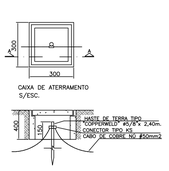

ESQUEMA TRIFILAR

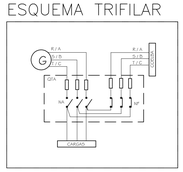

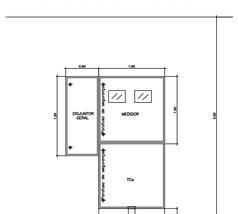

VISTA FRONTAL-QM
SEM - ESCALA

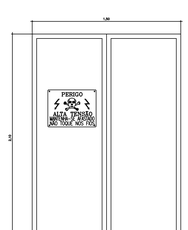

DETALHE DA PORTA SUBESTAÇÃO
SEM ESCALA

DIAGRAMA UNIFILAR

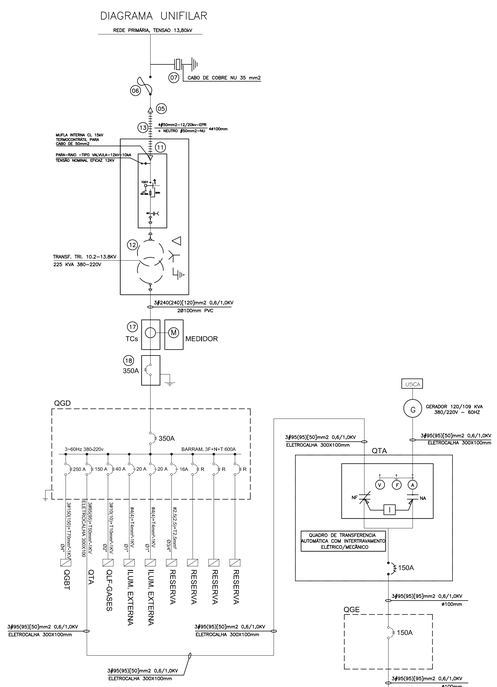

REV	POR	DATA	DESCRIÇÃO
01	ADRIANO	17/08/17	-ALTERAÇÃO DA LOCALIZAÇÃO DA SUBESTAÇÃO SOLICITADO PELA SESAB

R E V I S Õ E S

AOC ENGENHARIA

HOSPITAL MUNICIPAL DR. BENEDITO NEY

OBRA: PROJETO EXECUTIVO - INSTALAÇÕES ELÉTRICAS	MUNICÍPIO: JOÃO DOURADO - BA
END.: RUA SANTO AMARO S/N	BAIRRO: CENTRO
PROPRIETÁRIO: PREFEITURA MUNICIPAL DE JOÃO DOURADO	REFERÊNCIA: SERVIÇO DE SAÚDE
TIPO DE PLANTA: DETALHE DA SUBESTAÇÃO	TIPO DO PROJETO: ELÉTRICO
ESCALA: 1/50 · DATA: JULHO 2018 · REVISÃO: R00	PRANCHA: 02/03
EMPRESA: AOC ENGENHARIA LTDA · PROJETISTA: ENG° ADRIANO O CARINHANHA · CREA/BA: 38.630D	

FORMATO: A0